ALPFRIGO d.o.o.
Obrtna cona Logatec 11a
1370 Logatec SLOVENIJA
www.alpfrigo.com
Tel.+386 40 850022
Fax+386 1 4265824
E- mail: info@alpfrigo.com

Račun:

03128-1085657648

Davčna številka:
SI81067356

REZERVNI DELI
GOSTINSKI PROGRAM
ALPFRIGO

CP 700SS	CP 1400SS
CM700SS	CM1400SS
CN 700SS	CN 1400SS

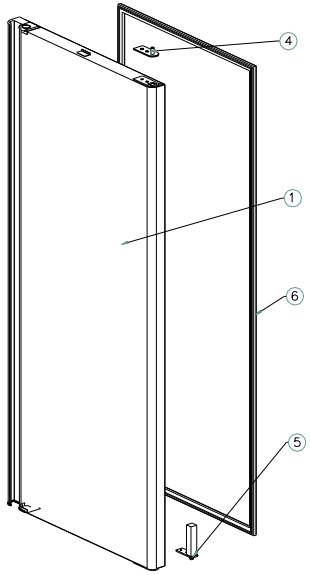

	VRATA							
Poz.	**NAZIV**	**Št.kos.**	**CP700**	**CM700**	**CN700**	**CP1400**	**CM1400**	**CN1400**
1	VRATA LEVA	1	30066	30066	30066	30066	30066	30066
1	VRATA DESNA	1				30067	30067	30067
4	PANT ZGORNJI	1	60046	60046	60046	60046	60046	60046
5	PANT VZMETNI	1	60040	60040	60040	60040	60040	60040
6	TESNILNA GUMA	1	60045	60045	60045	60045	60045	60045

	OHIŠJE							
Pos.	**NAZIV**	**Št.kos.**	**CP700**	**CM700**	**CN700**	**CP1400**	**CM1400**	**CN1400**
1	OHIŠJE	1	20001	20001	20001	20003	20003	20003
2	VRATA	1/2	30066	30066	30066	30067	30067	30067
3	HLADILNA ENOTA	1	20101	20102	20103	20114	20115	20116
4	LETEV SPREDNJA	2/4	20201	20201	20201	20201	20201	20201
5	GN NOSILEC	8/16	20202	20202	20202	20202	20202	20202
6	MREŽA	4/8	20301	20301	20301	20301	20301	20301
7	NOSILEC VRAT ZGORNJI	2	50526	50526	50526	50526	50526	50526
8	SVETILKA	1	60052	60052	60052	60052	60052	60052
9	NASTAV. NOGE AISI 304	4	20311	20311	20311	20311	20311	20311
10	VSTOPNI KANAL	2/1	50164	50164	50164			
11	FRONTNA PLOŠČA 700	1	30061	30061	30061			
11	FRONTNA PLOŠČA 1400	1				30062	30062	30062
12	IZSTOPNI KANAL	2/1	50269	50269	50269	50572	50572	50572
13	KORIZONTALNI KANAL	2/1	50269	50269	50269	50572	50572	50572
14	NOSILEC VRAT	1/2	50538	50538	50538	50538	50538	50538
17	LETEV ZADNJA	2/4	20204	20204	20204	20204	20204	20204
21	GRELNA ŽICA	1/2			40403		40403	40403
22	KLJUČAVNICA	1/2	20213	20213	20213	20213	20213	20213

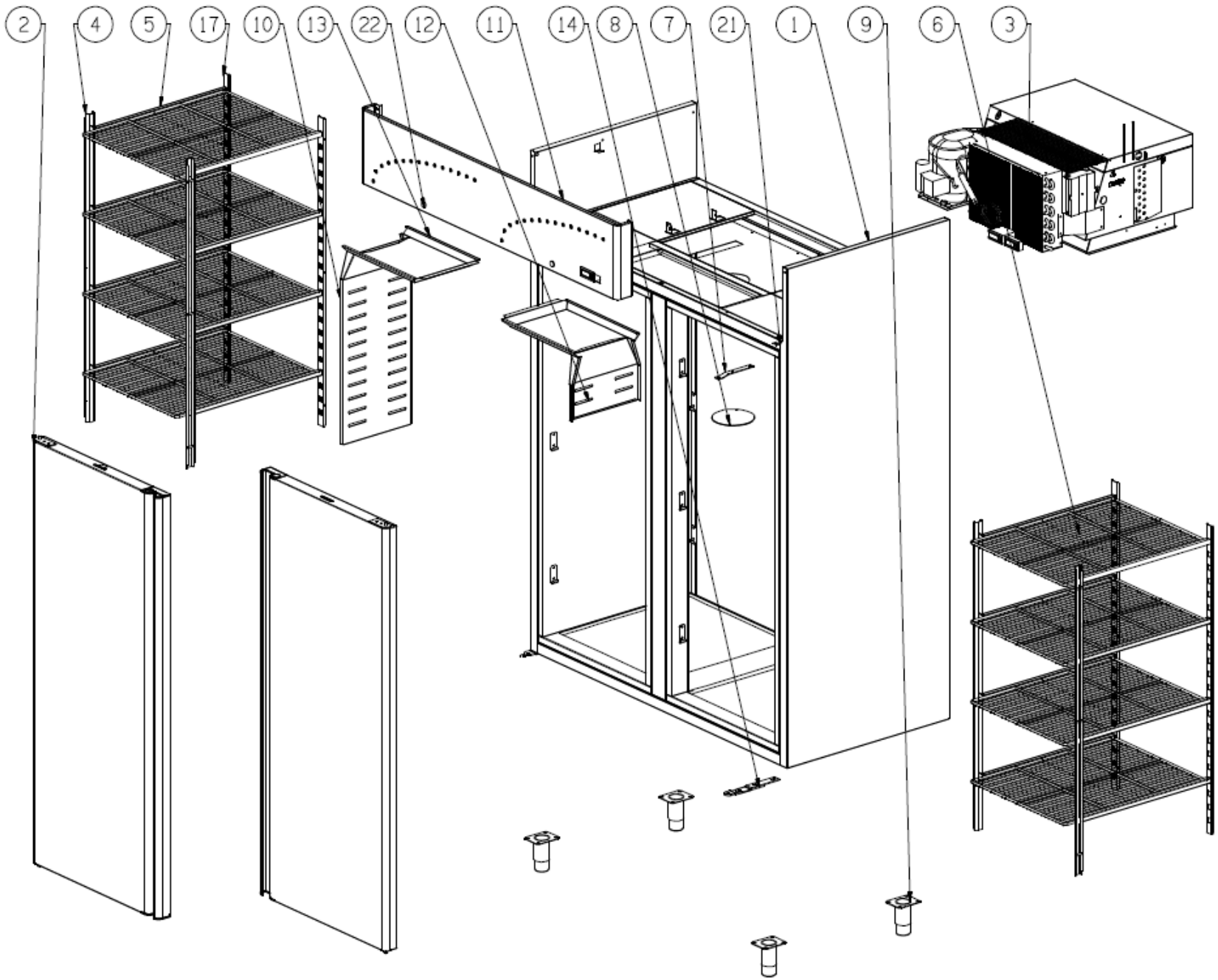
2
4
5
17
10
13
22
12
11
14
8
7
21
1
9
6
3

	AGGREGAT							
Poz.	**NAZIV**	**Št.kos.**	**CP700**	**CM700**	**CN700**	**CP1400**	**CM140**	**CN1400**
1	VENTILATOR TF240/30	1	40302	40302				
1	VENTILATOR TF360/35	1			40304	40304	40304	40304
2	ZRAČNA STENA	1	50514	50514	50514	50514	50514	50514
3	NOSILEC ŽARNICE	1	50173	50173	50173	50173	50173	50173
4	NOSILEC KONDENZATOR.	1	50512	50512	50512	50512	50512	50512
5	KOMPRESOR ML60TB	1	40201	40201				
5	KOMPRESOR ML80TB	1				40202	40202	
5	KOMPRESOR MX18FB	1			40211			
5	KOMPRESOR MX23FB	1						40212
6	ŽARNICA	1	50172	50172	50172	50172	50172	50172
7	IZTOČNA CEV	1	60061	60061	60061	60061	60061	60061
8	NOSILEC KOMPRESORJA	1	60061	60061	60061	60061	60061	60061
9	NOSILEC VENTILAT. 240	1	50525	50525				
9	NOSILEC VENTILAT. 360	1			50524	50524	50524	50524
10	ZRAČNA STENA	1	50144	50144	50145	50145	50145	50157
11	SUŠILNA PATRONA	1	40061	40061	40061	40061	40061	40061
13	MOTOR 16W/230V	1	40314	40314	40314	40314	40314	40314
14	VENTILATOR 245/28	1	40321	40321	40321	40321	40321	40321
15	KONDENZATOR 2	1	40011	40011				
15	KONDENZATOR 3	1			40012	40012	40012	
15	KONDENZATOR 4	1						40013
16	UPARJALNIK 2	1	40021	40021				
16	UPARJALNIK 3	1			40022	40022	40022	
16	UPARJALNIK 4	1						40023
17	KAPILARA	1	60410	60410	6041	60412	60412	60413
18	NOSILEC VENTILATORJA	1	50155	50155	50155	50155	50155	50155
29	REGULATOR XR20C	1	40131			40131		
29	REGULATOR XR60C	1		40132	40132		40132	40132
29	REGULATOR XW60K – 5N2CO	1	40163	40163	40163	40163	40163	40163
29	DISPLAY CX620 – 000CO 6	1	40164	40164	40164	40164	40164	40164
30	ODTOČNA POSODA	1	50170	50170	50170	50170	50170	50170
31	OHIŠJE UPARJALNIKA	1	50058	50058	50058	50058	50058	50058
32	POKROV OHIŠJA UP.	1	50056	50056	50056	50056	50056	50056
34	GRELNIK 250 W	1		40401				
34	GRELNIK 450 W	1			40402		40402	40402
35	TIPALO TEMPERATURE N6	1	40135	40135	40135	40135	40135	40135
36	TIPALO TEMPER. NTC	1		40136	40136		40136	40136
37	MIKRO STIKALO	1	40142	40142	40142	40142	40142	40142
37	MIKRO STIKALO READ FBS	1	40164	40164	40164	40164	40164	40164

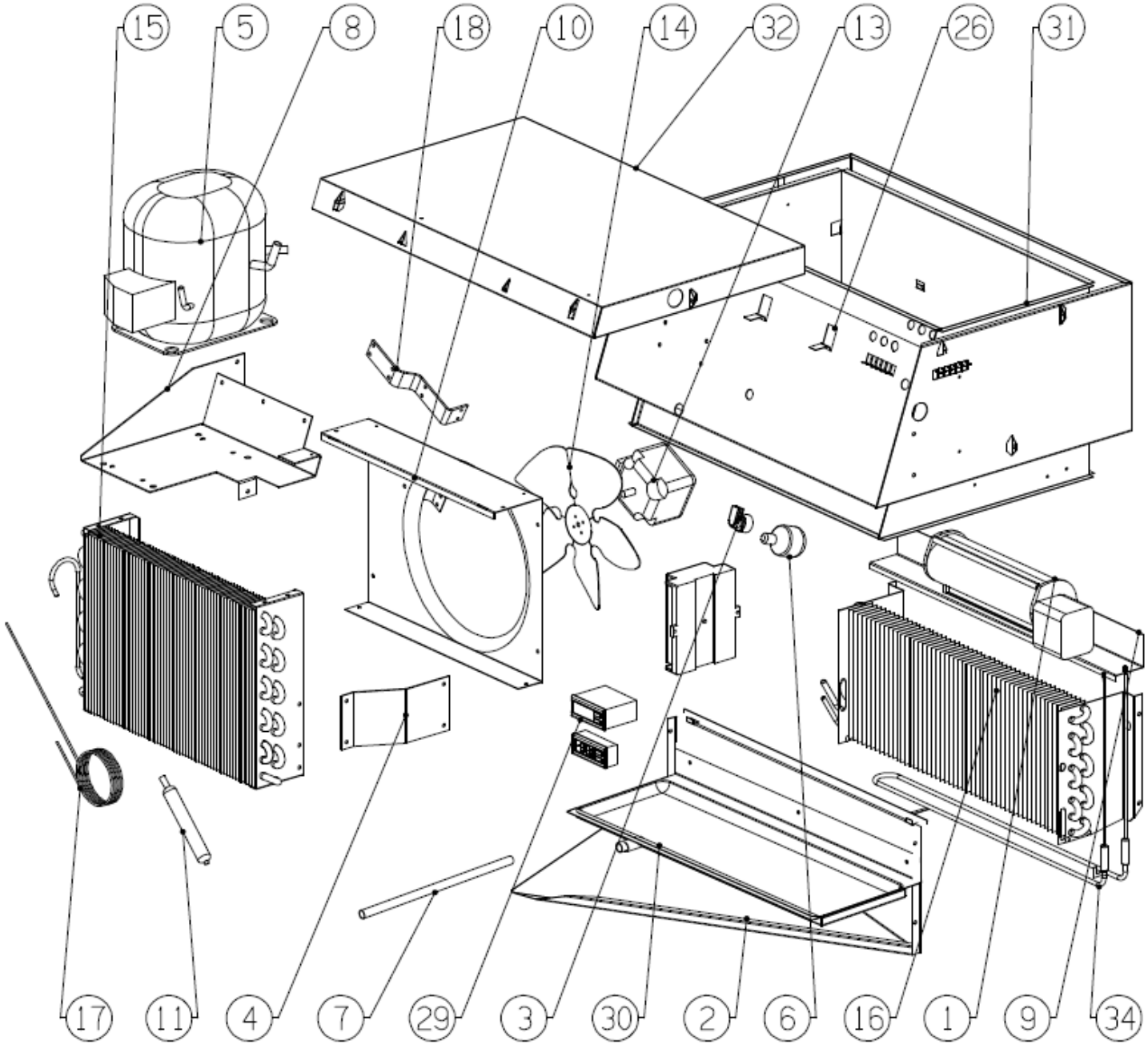
15
5
8
18
10
14
32
13
26
31
17
11
4
7
29
3
30
2
6
16
1
9
34